Red-D-Arc
Weld Automation™
reddarc.com

RDA CR300 CE Vireurs Capacité du jeu 300 tonnes

Les vireurs de soudage RDA CR300 CE de Red-D-Arc se caractérisent par un châssis tout acier avec des chariots de galets pouvant se positionner manuellement afin de s'adapter aux différents diamètres d'appareils autour d'un axe central constant. La rotation s'effectue par une double motorisation et un système d'entrainement à 2 galets, ce qui évite de recourir aux barres d'accouplement. Les moteurs d'entrainement AC à fréquence variable sont refroidis par ventilateur et totalement protégés pour une utilisation exempte de problème. Des motoréducteurs résistants assurent une longévité et des intervalles de révision accrus. Les arbres des galets moteurs et fous sont insérés dans des roulements de type gorge profonde et les engrenages sont en bronze/aluminium. Le vireur moteur ainsi que le vireur fou possèdent tous les deux des emplacements permettant une manipulation aisée par les fourches de chariot élévateur. Le coffret de contrôle bénéficie d'une protection IP65 et fait appel à un variateur de fréquence AC avec une certification complète CE et UL. De plus, tous nos vireurs conventionnels sont testés et certifiés par l'UL pour définir les charges sécurisées de travail – une première dans l'industrie du soudage automatisé.

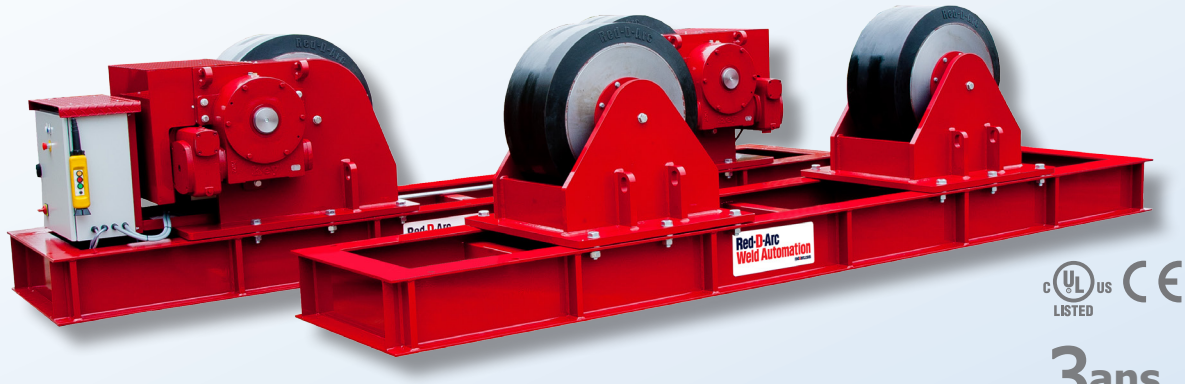

c UL us LISTED CE

3 ans de garantie

Caractéristiques

Modèle	RDA CR300 CE Jeu de vireurs (moteur et fou)
Capacité de charge, Moteur	150 tonnes maximum
Capacité de charge, Fou	150 tonnes maximum
Capacité de charge, Jeu	300 tonnes maximum
Capacité de Rotation, vireur Moteur	300 tonnes maximum
Entr'axe galets	1090, 1890, 2690, 3490 mm
Capacité Diamètres d'appareils	800 mm à 7500 mm
Gamme Vitesse de Rotation	100 à 1000 mm/min
Type de bandage	Polyuréthane, Indice de dureté A95
Dimension de Galet	864 mm diamètre x 406 mm de large
Cinq Fonctions Contrôle	Boîte à boutons, 20 m de câble (avance/stop/retour/vitesse/arrêt d'urgence)
Rotation Moteurs vireur	2 x 5.5 kW avec refroidissement par ventilateur
Alimentation Électrique	380 to 480 V, 3 phase, 50/60 Hz
Courant d'entrée à la charge nominale	29.9 A
Poids, Vireur Moteur	6250 kg
Poids, Vireur Fou	4500 kg
Protection Armoire Électrique	IP65
Certification Armoire Électrique	UL508
Certification Capacité de Charge	UL2011

Red-D-Arc Welderentals loue et vend des équipements de soudage et de positionnement dans le monde entier.

+33 (0)2 3272 4606 0800 200 251

Red-D-Arc Weld Automation™
reddarc.com

RDA CR300 CE Vireurs Capacité du jeu 300 tonnes

Moteur

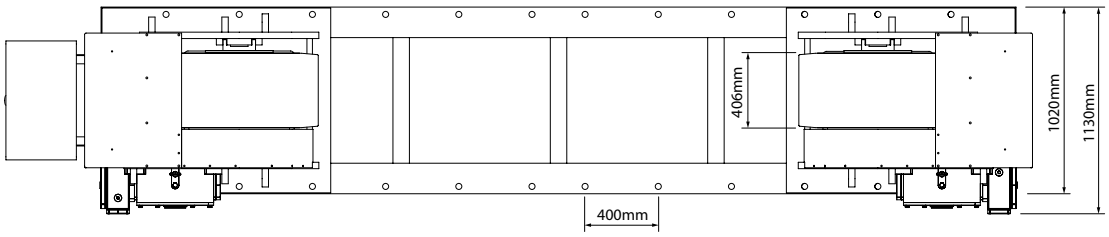

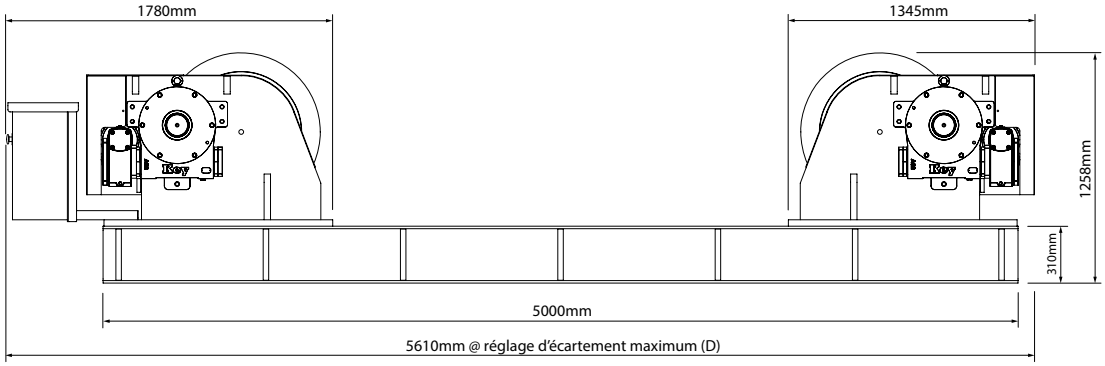

Fou

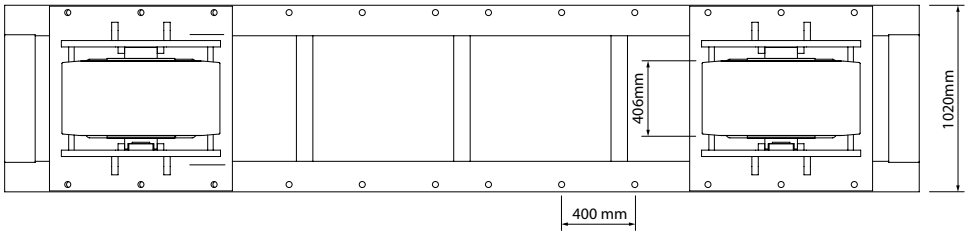

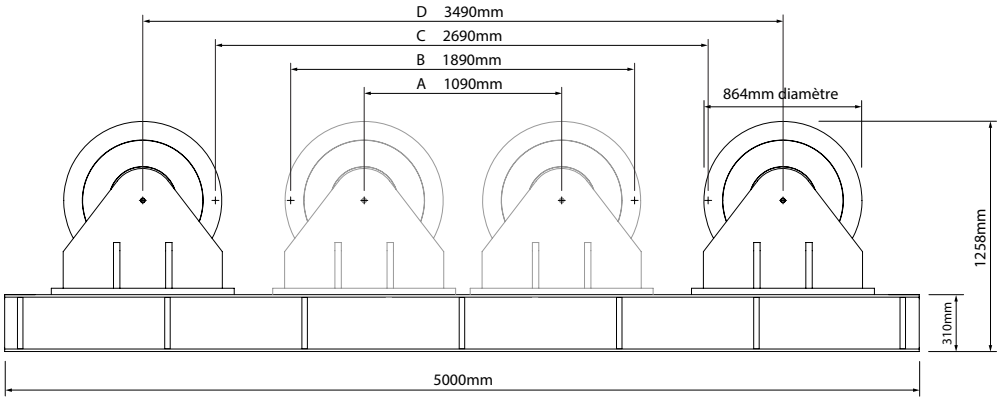

Gamme de Diamètres admissibles

Réglages	Minimum	Maximum
A	800mm	1900mm
B	1900mm	3600mm

Réglages	Minimum	Maximum
C	3300mm	5500mm
D	4600mm	7500mm

+33 (0)2 3272 4606

0800 200 251

Sous réserve de modification des caractéristiques sans préavis

©2013 Red-D-Arc (FR) 9600106FR - JULY 17