Red-D-Arc Weld Automation™
reddarc.com

Vireurs d'assemblage modulaire pour viroles faible épaisseur, modèle MFUB-TW

Le système de vireurs d'assemblage modulaire MFUB-TW de Red-D-Arc a été conçu pour réaliser les opérations de raccordement, de soudage et d'assemblage de viroles faible épaisseur. Chaque système comprend un vireur d'assemblage motorisé (MDU) accouplé jusqu'à quatre vireurs de connexion (CCD), selon la longueur et le nombre de sections devant être raccordées. Ils sont connectés au MDU par des accouplements et des éclisses situés de chaque côté du chassis pour que tous les galets des modules soient entraînés. Le système est suffisamment polyvalent pour s'accommoder des différentes longueurs et sections de réservoir. Le MDU est entraîné sur les galets par un motoréducteur à vis sans fin robuste, à double réduction, avec chaîne et engrenages via un moteur c.a. à poussée vectorielle. Le MDU et chaque CCD sont dotés de 4 bras de soutien hydrauliques (assemblages des maillons supérieurs et inférieurs) procurant 4 points de contact de chaque côté de la pièce à travailler sur toute la longueur du réservoir fabriqué. Une fois la section de réservoir installée sur les galets, les bras de soutien qui pivotent indépendamment sont positionnés pour maintenir la forme des parois latérales du réservoir. Lorsque les sections du réservoir ont été soudées les unes aux autres, les bras de soutien peuvent s'ouvrir et le réservoir peut être enlevé (les bras de soutien sont commandés indépendamment via un poste de boutons poussoirs à solénoïde avec alimentation hydraulique). Le vireur d'assemblage MFUB-TW est livré avec une télécommande basse tension avec le contrôle des fonctions marche avant, arrêt, marche arrière et vitesse, ainsi qu'un bouton d'arrêt d'urgence. La télécommande est connectée au tableau de commande avec un câble de 20 mètres.

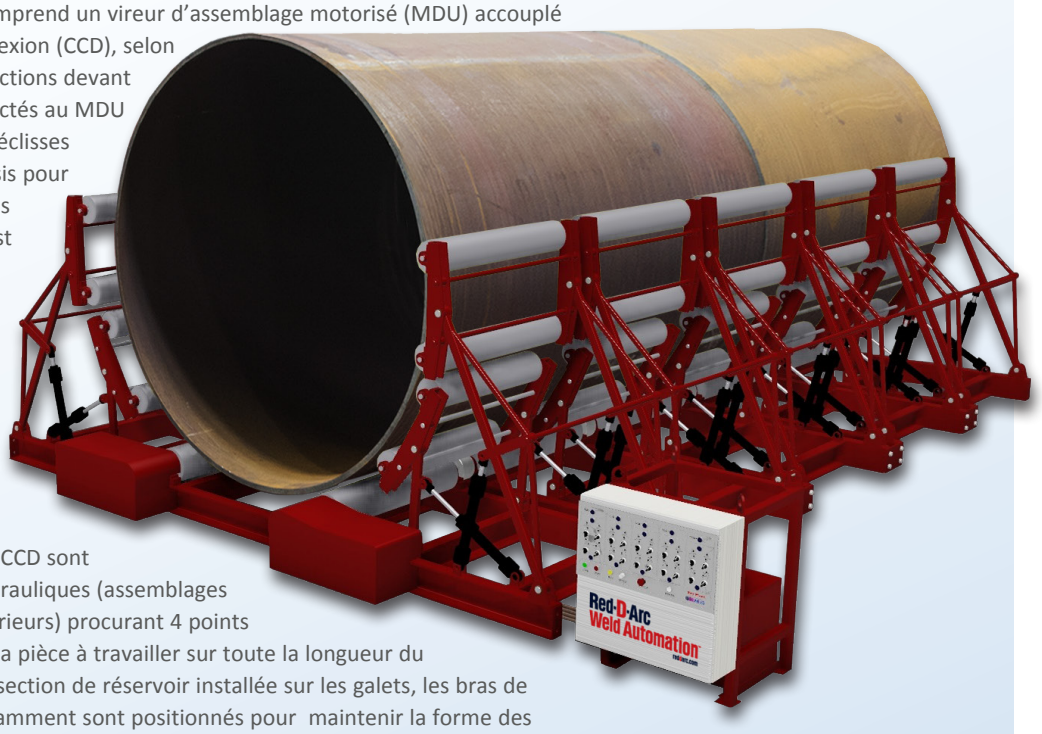

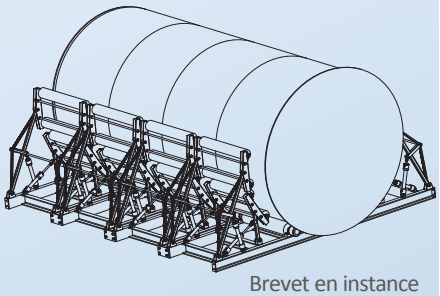

Brevet en instance

Spécifications

Modèle	RDA MFUB-TW
Application	Fabrication de réservoirs de stockage à parois minces
Capacité de rotation du MMU	20 tonnes
Plage de diamètres du réservoir	3060 mm à 4736 mm
Longueur du réservoir	selon le nombre de sections
Type et dimensions des Galets	acier, 250 mm (dia) x 1190 mm (largeur) (2 par module)
Supports d'assemblage des maillons supérieurs	203 mm x 1219 mm (2 par module)
Supports d'assemblage des maillons inférieurs	203 mm x 1016 mm (2 par module)
Vitesse de rotation (variable)	150 à 1500 mm par minute
Moteur rotatif	1,5 kW c.a.
Alimentation	380 à 480 V, triphasée, 50/60 Hz

CE 3 ans de garantie

Red-D-Arc Welderentals loue et vend des équipements de soudure et de positionnement pour soudure, partout dans le monde.

+33 (0)2 3272 4606 0800 200 251

Red-D-Arc
Weld Automation™
reddarc.com

Vireur d'assemblage modulaire pour viroles faible épaisseur, modèle MFUB-TW

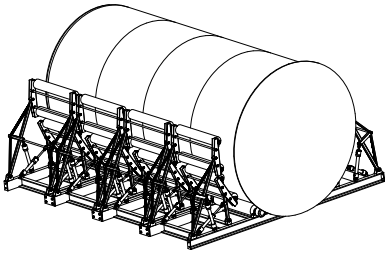

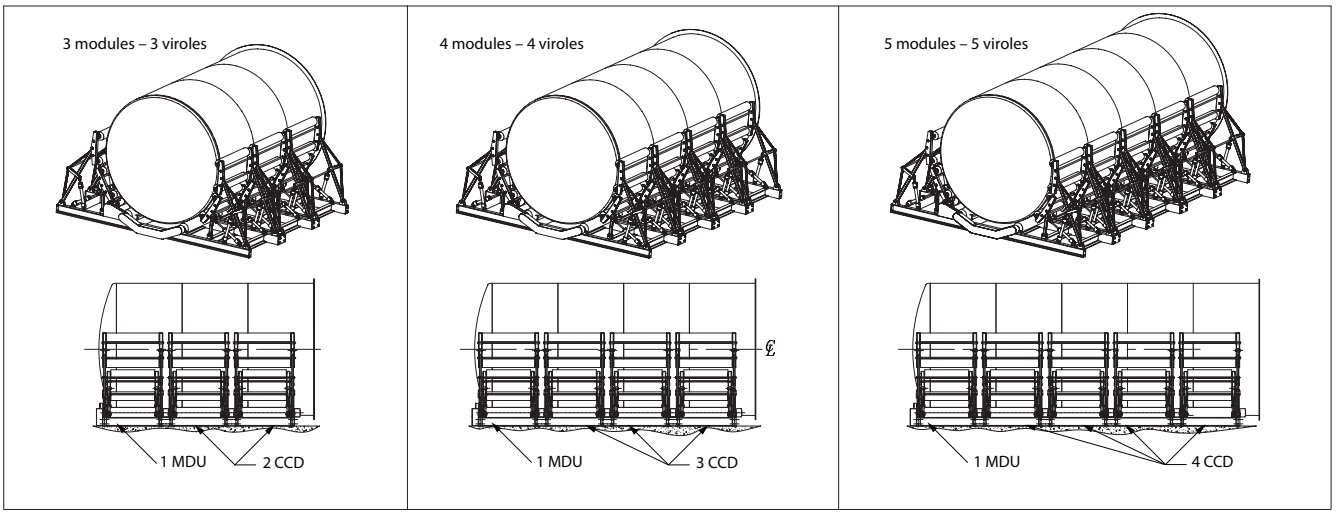

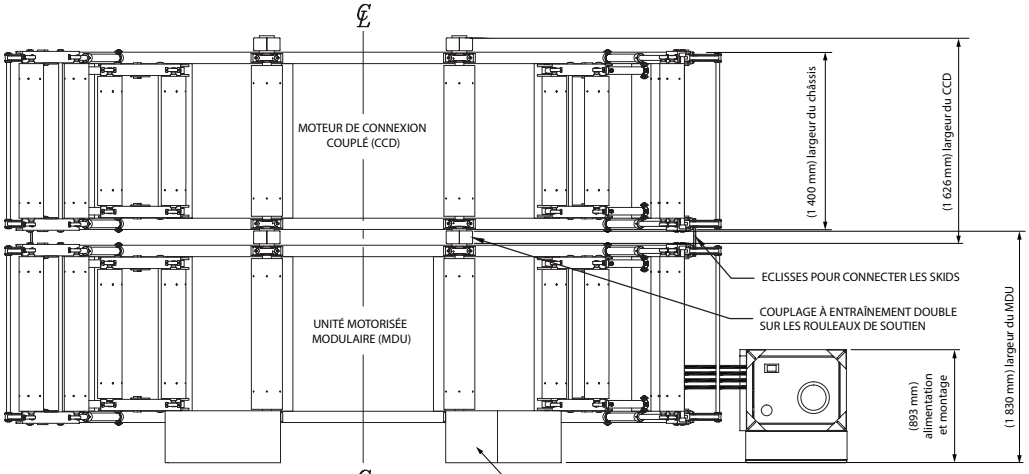

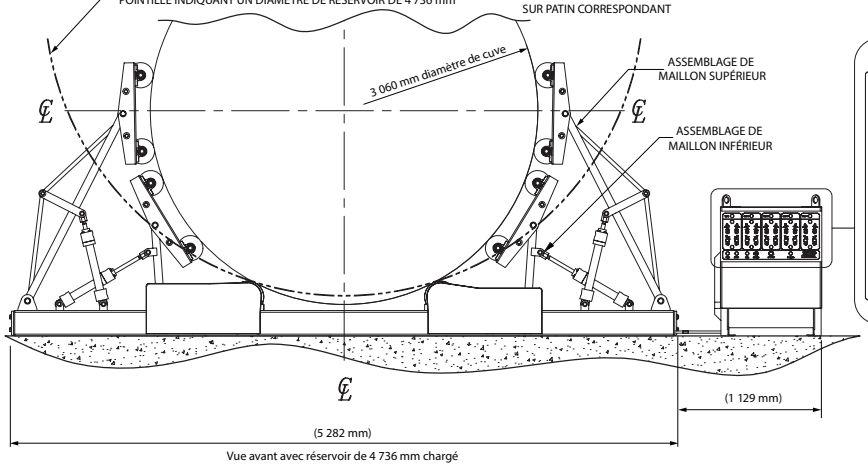

Vue avant avec réservoir de 4 736 mm chargé

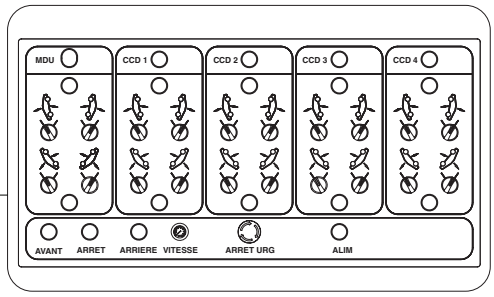

TABLEAU DE COMMANDE

+33 (0)2 3272 4606

0800 200 251

©2014 Red-D-Arc (FR) S.A.S 9600150FR - DEC 14