Red-D-Arc
Weld Automation™
reddarc.com

Positionneur CE RDA FHVP1.5 Capacité 1,5 tonne

Les positionneurs CE FHVP1.5 de Red-D-Arc permettent une rotation à 360° avec un basculement à 135° afin d'optimiser la position des joints de soudure en soudage manuel ou automatique. Les cadres et châssis tout acier supportent la rotation de l'inclinaison par engrenages à bords droits et motoréducteurs à vis sans fin pour une sécurité et longévité accrues. La rotation et l'inclinaison motorisées du plateau sont commandées par des télécommandes à boutons-poussoirs qui contrôlent l'inclinaison vers le haut et le bas à vitesse constante, la vitesse de rotation variable du plateau ainsi que les directions du plateau avant/arrêt/arrière et l'arrêt d'urgence, et, pour finir, les interrupteurs de fin de course d'inclinaison (dans les deux sens). Les moteurs de rotation sont à courant alternatif à fréquence variable, contrôlés par un variateur offrant une gamme complète de vitesses avec une excellente régulation. Les positionneurs de la gamme de Red-D-Arc sont conçus pour offrir une sécurité et une fiabilité maximales ; les coffrets électriques sont conformes à l'IP65 avec homologation CE et UL, et tous nos positionneurs ont été testés et certifiés UL afin de déterminer la sécurisation des charges – une première dans le domaine de l'automation en soudage.

c UL us LISTED CE

3ans de garantie

Caractéristiques

Modèle	RDA FHVP1.5 CE
Capacité	1,5 tonne à 150 mm de Centre de Gravité et 150 mm d'excentricité
Vitesse de rotation	0,07 à 1,4 tr/min
Moteur de Rotation	0,75 kW commandé par variateur, de type courant alternatif à fréquence variable.
Couple de rotation	2206 Nm
Inclinaison	135° vers l'avant en 30 secondes
Moteur d'inclinaison	0,75 kW avec frein
Couple d'inclinaison	4413 Nm
Hauteur d'axe (plateau horizontal)	975 mm
Diamètre du plateau	920 mm de diamètre avec six encoches de 19 mm
Contrôle	Télécommande type Boîte à boutons avec 10 m de câble
Fonctions de commande	Avant/arrêt/arrière/régulation de vitesse/arrêt d'urgence
Alimentation Électrique	380 à 480 V, triphasé, 50/60 Hz
Courant d'entrée à charge nominale	4,6 A
Capacité de prise de masse	300 A
Poids	930 kg
Indice de protection du boîtier de commande	IP65
Certification électrique du boîtier de commande	UL508
Certification de capacité de charge	UL2011

Red-D-Arc Welderentals loue et vend des équipements de soudage et de positionnement dans le monde entier.

+44(0) 1744 850085 0800 917 1149

Red-D-Arc
Weld Automation™
reddarc.com

Positionneur CE RDA FHVP1.5

Capacité 1,5 tonne

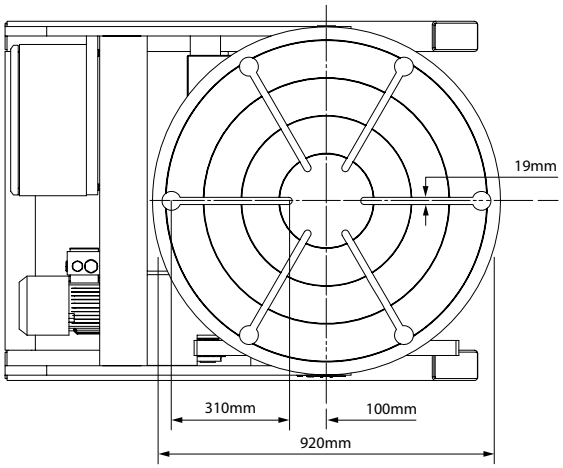

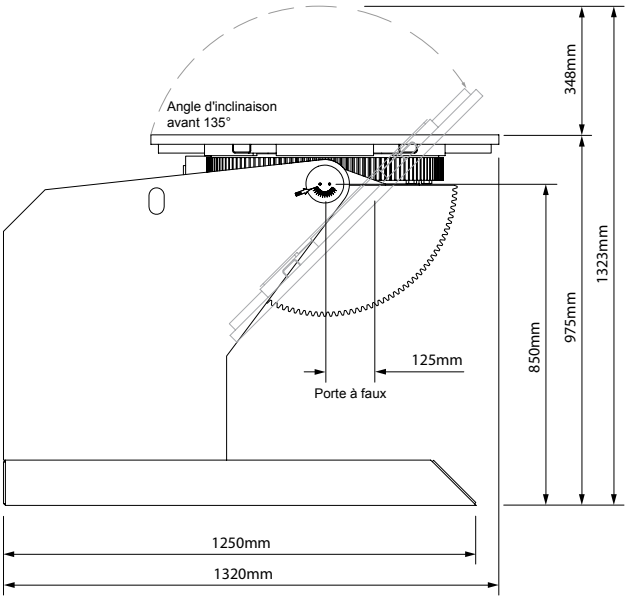

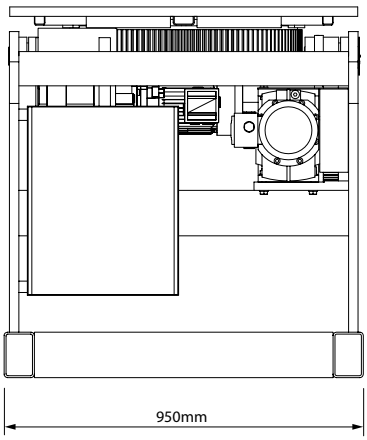

Rotation

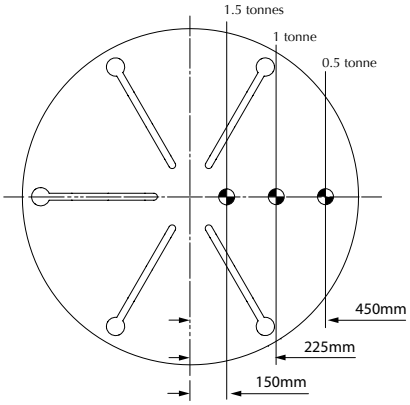

Charge (tonne)	Excentricité (mm)
1.5	150
1.25	180
1	225
0.75	300
0.5	450
0.25	900

Inclinaison

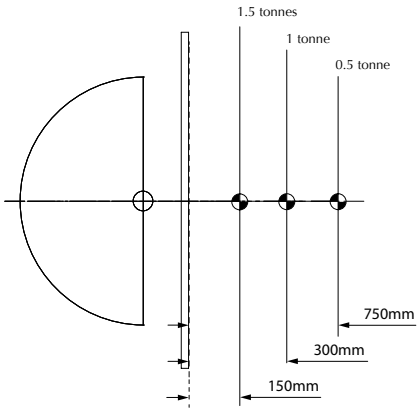

Charge (tonne)	Centre de gravité (mm)
1.5	150
1.25	210
1	300
0.75	450
0.5	750
0.25	1650

+44 (0) 1744 850085

0800 917 1149

Les spécifications sont susceptibles d'être modifiées sans préavis

©2013 Red-D-Arc Limited 9600113UK - SEPT 13